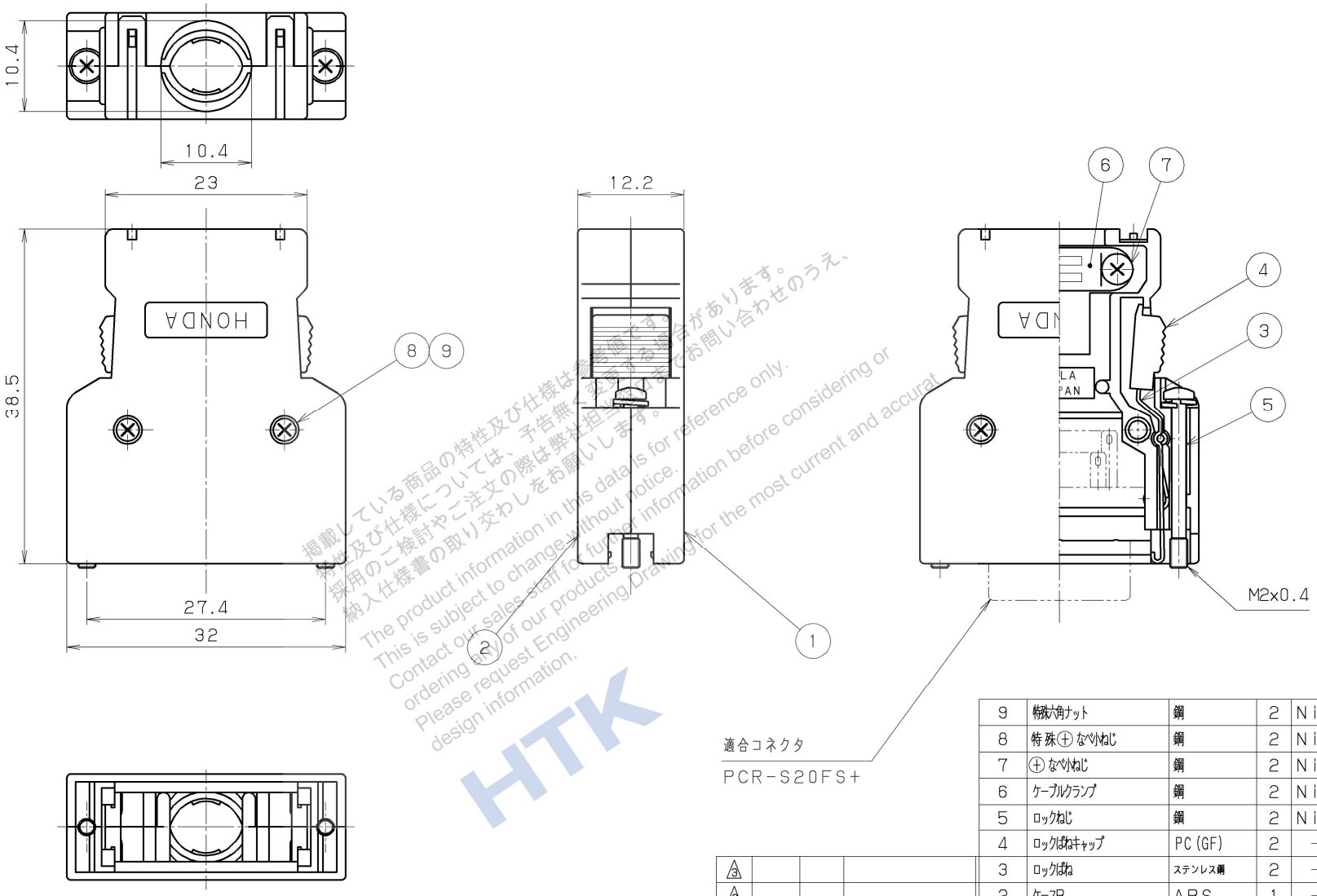

掲載している商品の特性及び仕様は参考値です。
特性及び仕様については、予告無く変更する場合があります。
採用のご検討やご注文の際は弊社担当までお問い合わせのうえ、
納入仕様書の取り交わしをお願いします。
The product information in this data is for reference only.
This is subject to change without notice.
Contact our sales staff for further information before considering or
ordering any of our products.
Please request Engineering Drawing for the most current and accurat
design information.
HTK

				9	特殊六角ナット	鋼	2	Niめっき	M1.4
				8	特殊⊕なべ小ねじ	鋼	2	Niめっき	M1.4, L=8
				7	⊕なべ小ねじ	鋼	2	Niめっき	M2, L=8
				6	ケーブルクランプ	鋼	2	Niめっき	———
				5	ロックねじ	鋼	2	Niめっき	———
				4	ロックばねキャップ	PC(GF)	2	———	UL94V-0 灰色
3				3	ロックばね	ステンレス鋼	2	———	
2				2	ケースB	ABS	1	———	UL94V-0 灰色
1	12.27 2007	川野	改版 (CAD化)	1	ケースA	ABS	1	———	UL94V-0 灰色
改版 LTR.	年月日 DATE	変更者 BY	変更内容 REV. DESCRIPT	番号 No.	部品名称 PART NAME	材質 MATERIAL	個数 QTY	処理 FINISH	備考 NOTE

年月日 DATE	尺度 SCALE	単位 UNIT	3角法
7.16 (1991)	2/1	mm(INCH)	3RD. A. P

本多通信工業株式会社
HONDA TSUSHIN KOGYO CO., LTD.

製図 DR.	設計 DE.	検図 CHK.	検図 CHK.	承認 APP.
川野	川野	十河	佐藤(敏)	古沢

名称 NAME: PCR-S type用 縦形プラスチックケース

製番 PART NO.: PCR-LS20LA

ID= PCR-LS20LA JA